小型九十度轉電動驅動器

2024.03
SY05-B001E-TC

注 意 事 項

1. 請於安裝前仔細閱讀操作說明與上蓋內側配線圖。
2. 配線前請先確認電壓是否正確。
3. 配線或檢修前，請務必關掉主電源，以免發生危險。
4. 請務必接上驅動器內部之地線 (PE) 接點。
5. 為了避免靜電干擾影響產品功能，請勿徒手或讓金屬工具觸碰到印刷電路板上之任何零件。
6. 當兩只以上驅動器需同時操作時，請單獨接線，不可並聯使用。建議：兩只以上驅動器需同時操作時，可加裝繼電器。
7. 配線所使用的防水電纜接頭須與出線孔尺寸、電纜直徑及驅動器防水等級匹配。配線完成後防水電纜接頭要迫緊，使其緊貼電纜線，並將出線孔及上蓋確實鎖緊密封。未使用的出線孔必須以原黑色防水塞確實密封以防灰塵或雨水滲入。出線孔上的紅色塑膠防塵塞只適用於運輸期間，長期保護請使用與驅動器防水等級匹配的防水塞。
8. 驅動器安裝角度應介於 0 °~ 180 °之間且出線孔不可朝上。
9. 非防爆型產品不可安裝於危險區域 (例：爆炸性氣體環境) 以及完全真空的空間環境裡。
10. 定期檢查驅動器外觀，保持其外表清潔，防止灰塵堆積。
11. 產品需遵循當地環保法規進行報廢回收。

安 裝 步 驟

⚠ **接線或移除上蓋前，請確認所有電源已經關閉。**

1. 驅動器內部配有地線 (PE) 接點，請務必接上。
2. 出線孔規格為 1/4”PF，請確認電線規格及尺寸與出線孔是否吻合。
3. 檢查供給電源與驅動器標籤標示是否相同並參考配線圖接線以避免短路或觸電。
   ⚠ **配線前請勿送電，否則可能導致觸電或損傷驅動器零件。**
4. 配線工作完成後，請將出線孔及上蓋確實密封。
   ⚠ **出線孔上的紅色塑膠防塵塞只適用於運輸期間，配線時，請將紅色塑膠防塵塞更換為符合 IP67 之防水接頭，並將出線孔及上蓋確實密封；未使用的出線孔必須以原黑色防水塞確實密封以防灰塵或雨水滲入。**
   ⚠ **安裝上蓋前，請確認上蓋 O 型環是否完好。**
5. 裝上上蓋並參考下表要求之扭力值將上蓋螺絲鎖緊。

螺絲尺寸	扭力	
	Nm	in-lb
M4	1.3	12

配 線 圖

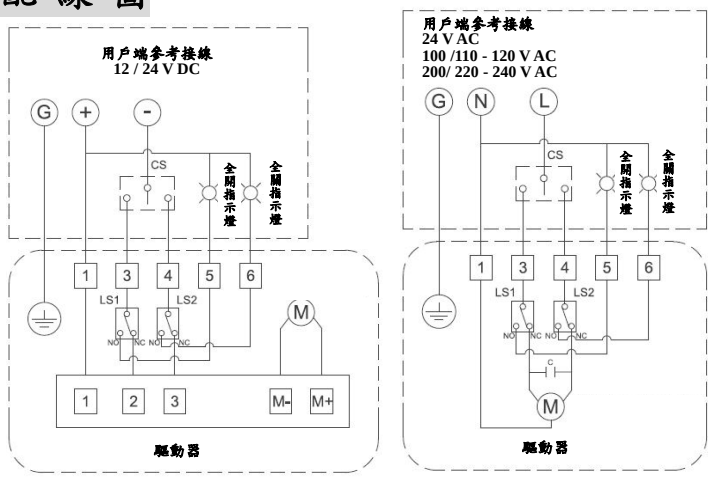

- 建議使用適合的電線及保險絲避免驅動器故障，下表為建議使用之電線及保險絲規格。

線徑	最大電流	保險絲
24 (0.205mm^2)	3A	2A

接線方式:
#N 連接到#1。
#L 連接到#3 為開。
#L 連接到#4 為關。
LS - 微動開關
CS - 控制開關或繼電器

全開 / 全關位置調整

- **避免機械結構故障，設定前請先關閉電源。**
- **在正常操作前，請完成所有調整與試運行。**

產品配有全開及全關控制微動開關 (LS1 & LS2)，作為切斷馬達電源以達到全開點及全關點之行程設定，LS1 為全開、LS2 為全關。

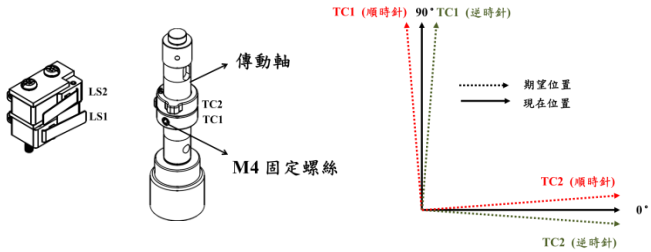

調整步驟 **工具 ：2 mm 六角扳手**

1. 關閉電源。
2. 參考上方圖示來調整凸輪 (TC) 以設定全開 / 全關位置。
3. 確認電動操作時可到達全開及全關位置。
4. 完成設定。

TC2”關” 順時針：減少關的角度
逆時針：增加關的角度

TC1”開” 順時針：增加開的角度
逆時針：減少開的角度

手 動 操 作 步 驟

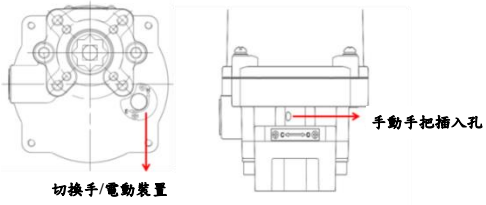

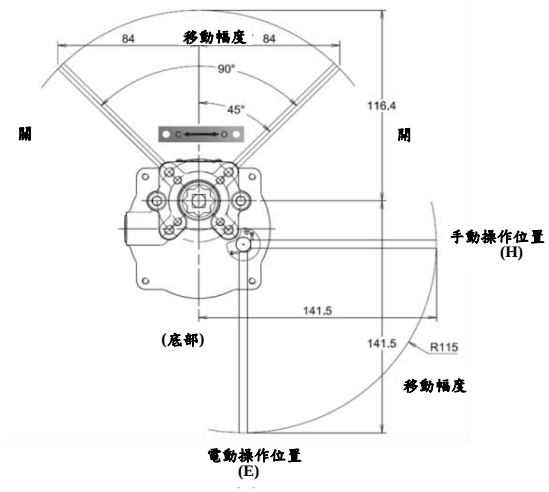

1. 使用工具插入切換手/電動裝置孔位，並將位置從電動操作位置 (E) 切換至手動操作位置 (H)。
2. 使用工具插入手動手把孔位，進行開關動作。
3. 手動操作完成後，請將位置從手動操作位置 (H) 切換至電動操作位置 (E)。

⚠ **手動操作後，務必將位置調回至電動操作位置 (E) 再送上電源；若沒有將位置調至電動操作位置 (E)，驅動器送電後將不會運轉。**